VORHANGSCHIENENSHOP

■ Modell 450

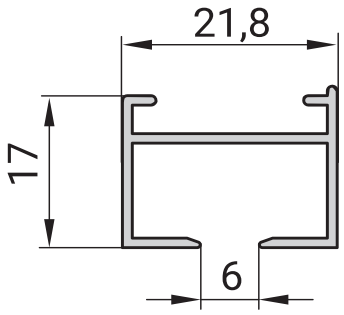

Modell 450

Eckige Architektenschiene

- Verdeckte Montage mit Schnellspanner
- Keine Laufbeschädigung durch Schrauben
- Geeignet für den Einsatz von Gleiter und Roller
- Hervorragende Lösung für Dachschrägen-/Erkerbiegungen
- Ausklinkung bitte angeben: rechts und/oder links
- Keine Angabe = keine Ausklinkung

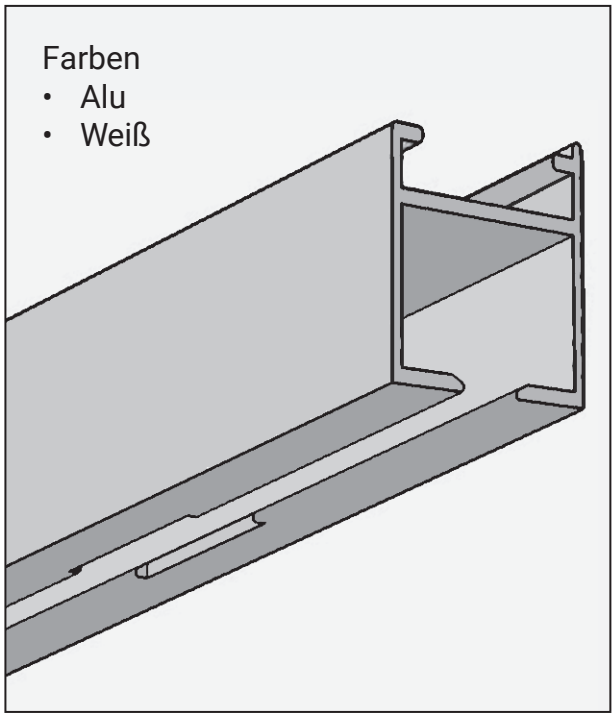

Standardzubehör
Diese Teile liefern wir mit, wenn nichts anderes bestellt wird (Träger entsprechend dem Modelltyp).

	Clic Gelenkgleiter mit kurzem Haken 6 mm	weiß
	Zwischenfest-steller 6 mm	weiß
	Enddeckel	alu weiß
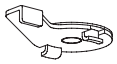	Schnellspanner	metall

■ Montageanleitung
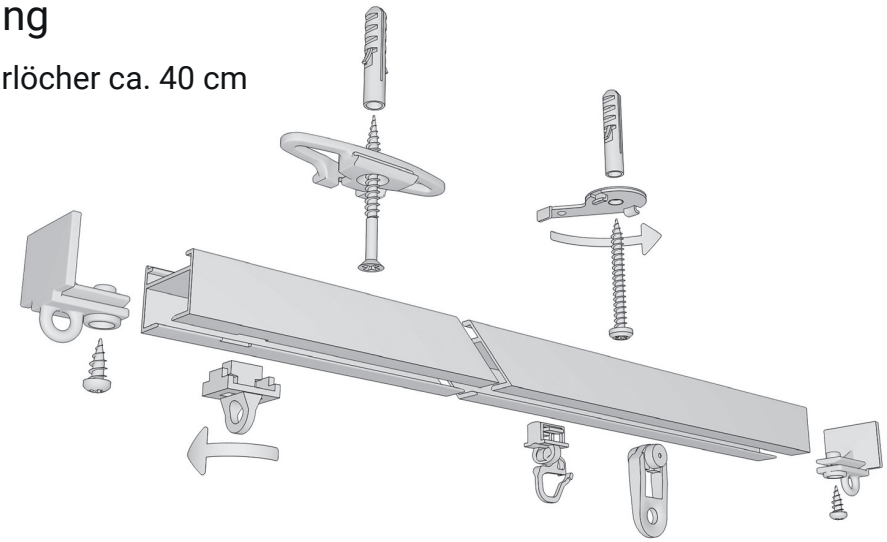
- Abstand zwischen Bohrlöcher ca. 40 cm
- 6 mm Bohrer.