VORHANGSCHIENENSHOP

Modell 881

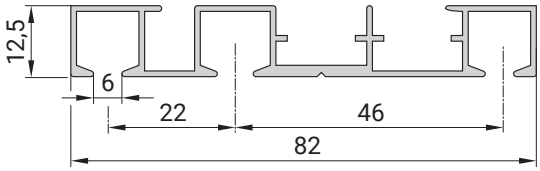

Modell 881

Schleuderschiene zum Aufschrauben

- Deckenmontage
- Für alle Untergründe
- Für den Einsatz im Objektbereich geeignet
- Garnituren u. Fixlängen standardmäßig alle 50 cm gebohrt
- Ausklinkung bitte angeben: rechts und/oder links
- Keine Angabe = keine Ausklinkung

SCHIENE IN EINEM STÜCK BIS 600 CM

Farben
- alu
- weiß

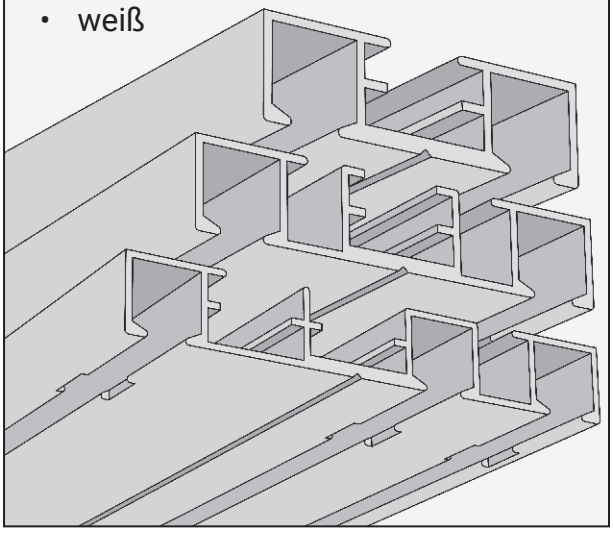

Standardzubehör
Diese Teile liefern wir mit, wenn nichts anderes bestellt wird.

	Clic Gelenkgleiter mit kurzem Haken 6 mm	weiß	871812
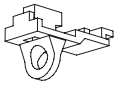	Endfeststeller 6 mm	weiß	877222
	Zwischen-feststeller 6 mm	weiß	878052
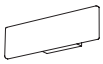	Enddeckel Modell 881	alu/weiß	877421-22
	Schrauben 4 x 45 mit Abdeckkappe	alu weiß	872511 872512

Montageanleitung
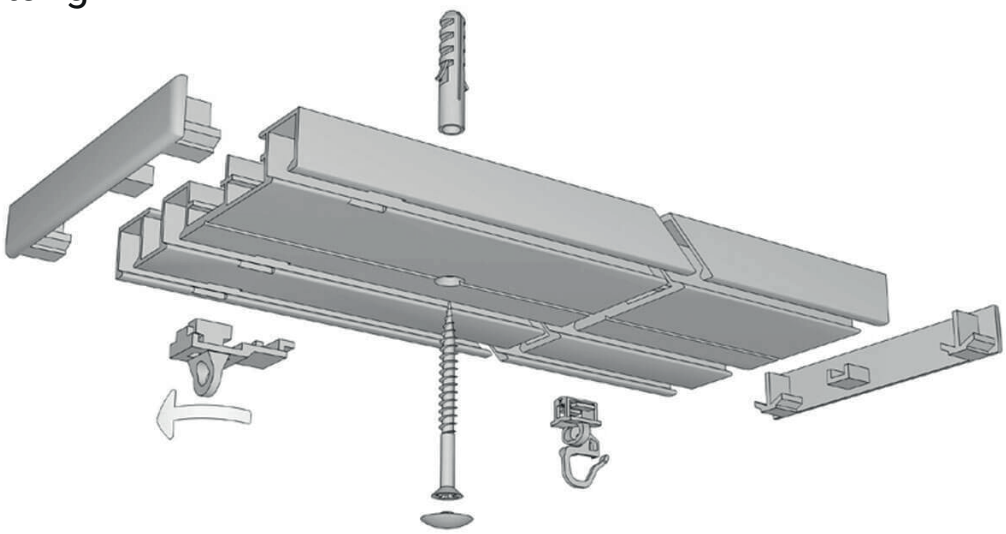
- 6 mm Bohrer